ШКАФ ЖАРОЧНЫЙ ЭЛЕКТРИЧЕСКИЙ ШЖЭ-3

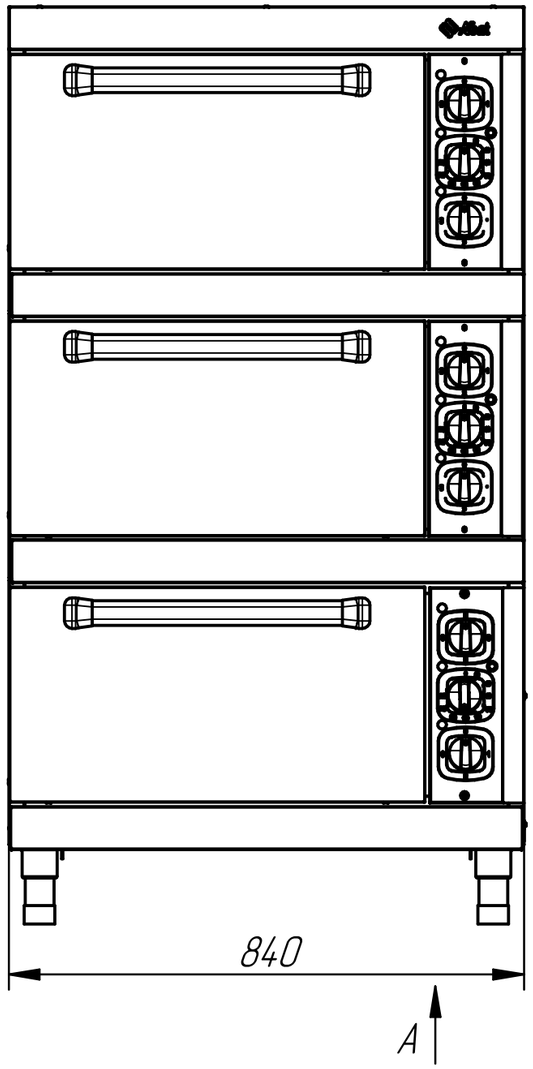

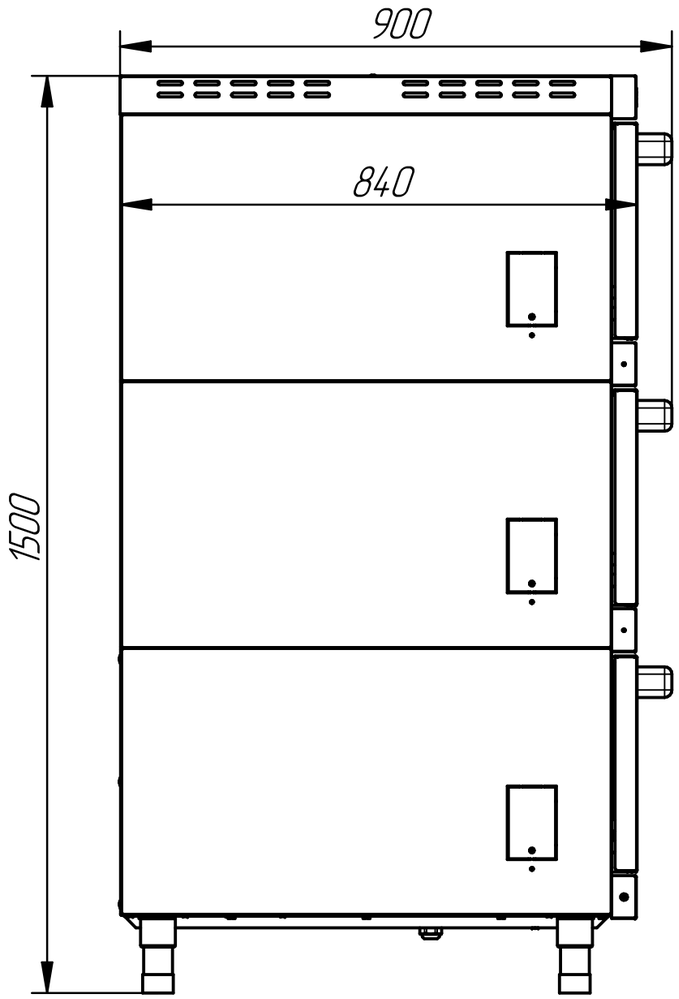

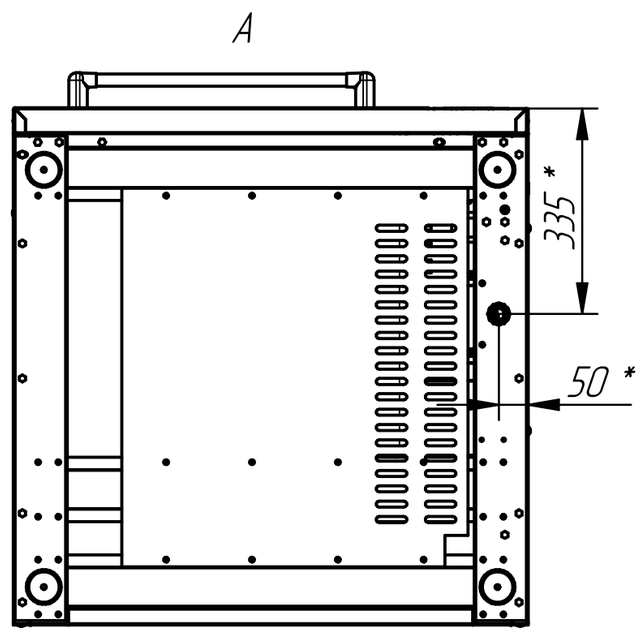

Жарочный шкаф трехсекционный предназначен для жарки полуфабрикатов из рыбы, мяса и овощей и выпечке мелкоштучных кулинарных изделий. Каждая духовка имеет три противня размером 530х470мм, изготовленные из черного металла. Шкаф имеет раздельную регулировку мощности верхнего и нижнего блоков ТЭНов. Рабочий диапазон температуры духовки 20 - 270°С, установленный аварийный терморегулятор предохраняет шкаф от перегрева свыше 320°С. Шкаф имеет крашенные боковые и задние стенки и регулируемые по высоте ножки.

п/п	Наименование параметра	Величина параметра
1	Код изделия	109
2	Номинальная потребляемая мощность, кВт	14,4
3	Номинальное напряжение, В	400
4	Частота тока, Гц	50
5	Максимальная температура шкафа, С	270
6	Время разогрева шкафа до 240°С, мин	30
7	Внутренние размеры шкафа, мм: ширина глубина высота	 538 535 290
8	Размеры противеня	530х470
9	Масса, кг	190

* подвод электропитания